# A4 圧着【縦】

仕上りサイズ：W210×H297mm

●このテンプレートはファイルは、Illustrator8.0形式で保存しています。一旦、お使いのIllustratorのバージョンで保存し直してからご使用下さい。
●レイヤーについて：このファイルはトンボレイヤー・デザインレイヤー・フォーマットレイヤー（説明文等）、最終削除レイヤーで作成されています。
デザインレイヤーを使用してデザインを作成して下さい。印刷にまわす場合デザインレイヤー、トンボレイヤーを残しフォーマットレイヤー、最終削除レイヤーは必ず削除して下さい。

## 【外面用】

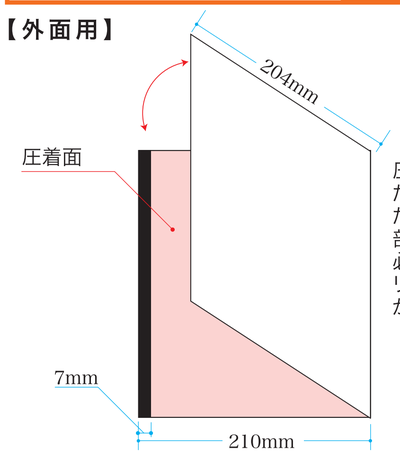


圧着部分を開きやすくするために6mmのズラシをとったテンプレートです。ズラシ部分にオビをつける場合は、必ず7ミリにして下さい。6ミリの場合圧着した際に中身が見える可能性があります。

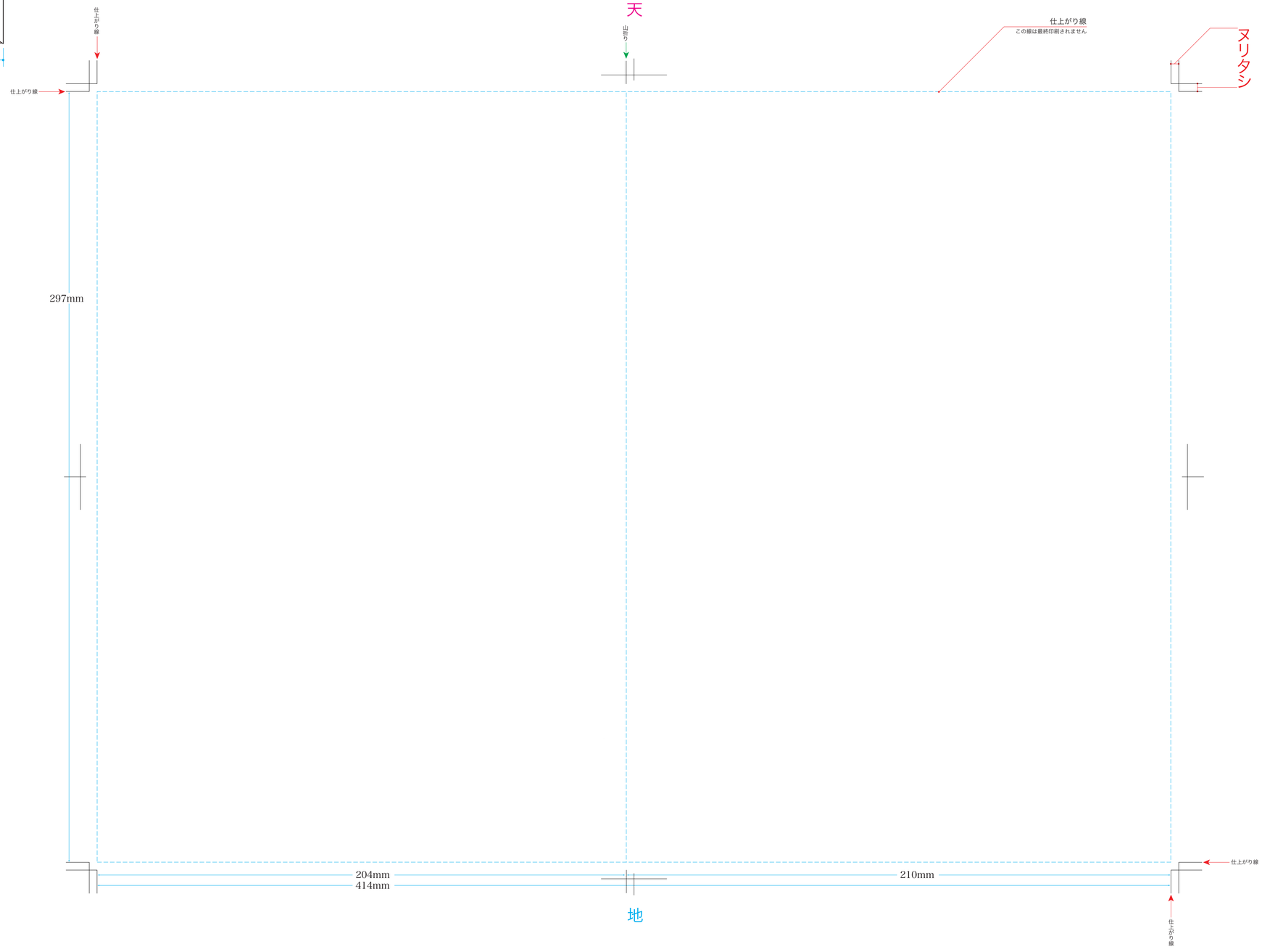


●仕上がり線までデザインがあるものは、仕上がり線より外側に3mmのヌリタシを作成してください。
●仕上がり線で切れてはお困りの文字・図形などは仕上がり線より5mm程度内側に入れて作成してください。

●印刷にまわす場合、フォントはすべてアウトライン化しEPS形式で保存してください。
●画像を配置する場合CMYKモードEPS-jpeg形式にてお願いします。
●4色（CMYK）、または1色（K）で作成してください。（RGB、スポットカラーは不可）

# A4 圧着【縦】

仕上りサイズ：W210×H297mm

●このテンプレートはファイルは、Illustrator8.0形式で保存しています。一旦、お使いのIllustratorのバージョンで保存し直してからご使用下さい。
●レイヤーについて：このファイルはトンボレイヤー・デザインレイヤー・フォーマットレイヤー（説明文等）、最終削除レイヤーで作成されています。
デザインレイヤーを使用してデザインを作成して下さい。印刷にまわす場合デザインレイヤー、トンボレイヤーを残しフォーマットレイヤー、最終削除レイヤーは必ず削除して下さい。

## 【中面用】

**中面が圧着面です、圧着用ニスが塗布されます。**

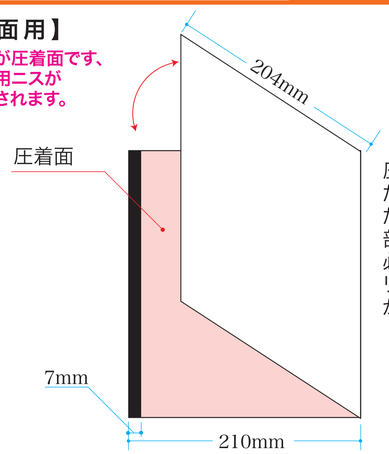


圧着部分を開きやすくするために6mmのズラシをとったテンプレートです。ズラシ部分にオビをつける場合は、必ず7ミリにして下さい。6ミリの場合圧着した際に中身が見える可能性があります。

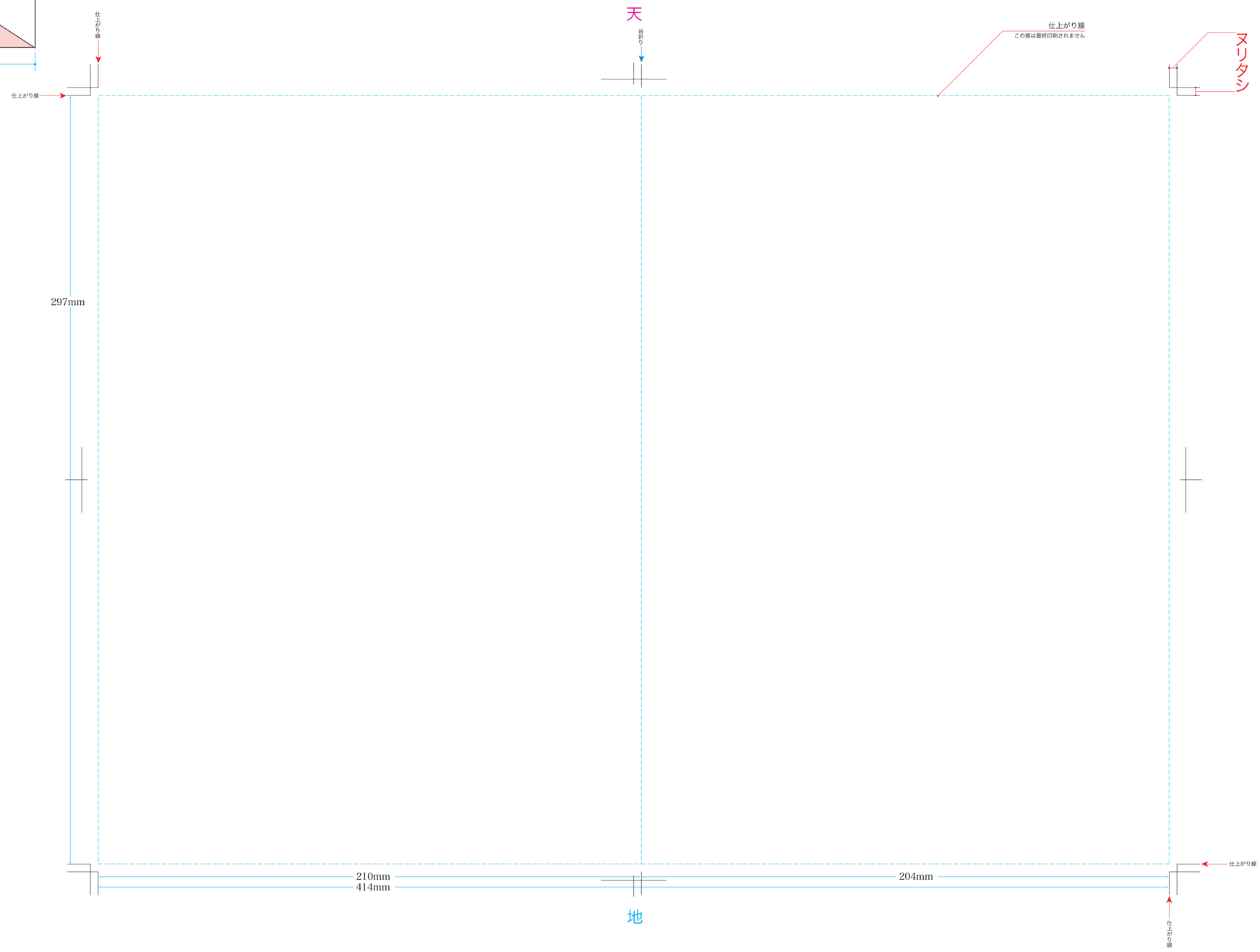


●仕上がり線までデザインがあるものは、仕上がり線より外側に3mmのヌリタシを作成してください。
●仕上がり線で切れてはお困りの文字・図形などは仕上がり線より5mm程度内側に入れて作成してください。
●印刷にまわす場合、フォントはすべてアウトライン化しEPS形式で保存してください。
●画像を配置する場合CMYKモードEPS-jpeg形式にてお願いします。
●4色（CMYK）、または1色（K）で作成してください。（RGB、スポットカラーは不可）